Peugeot Rifter

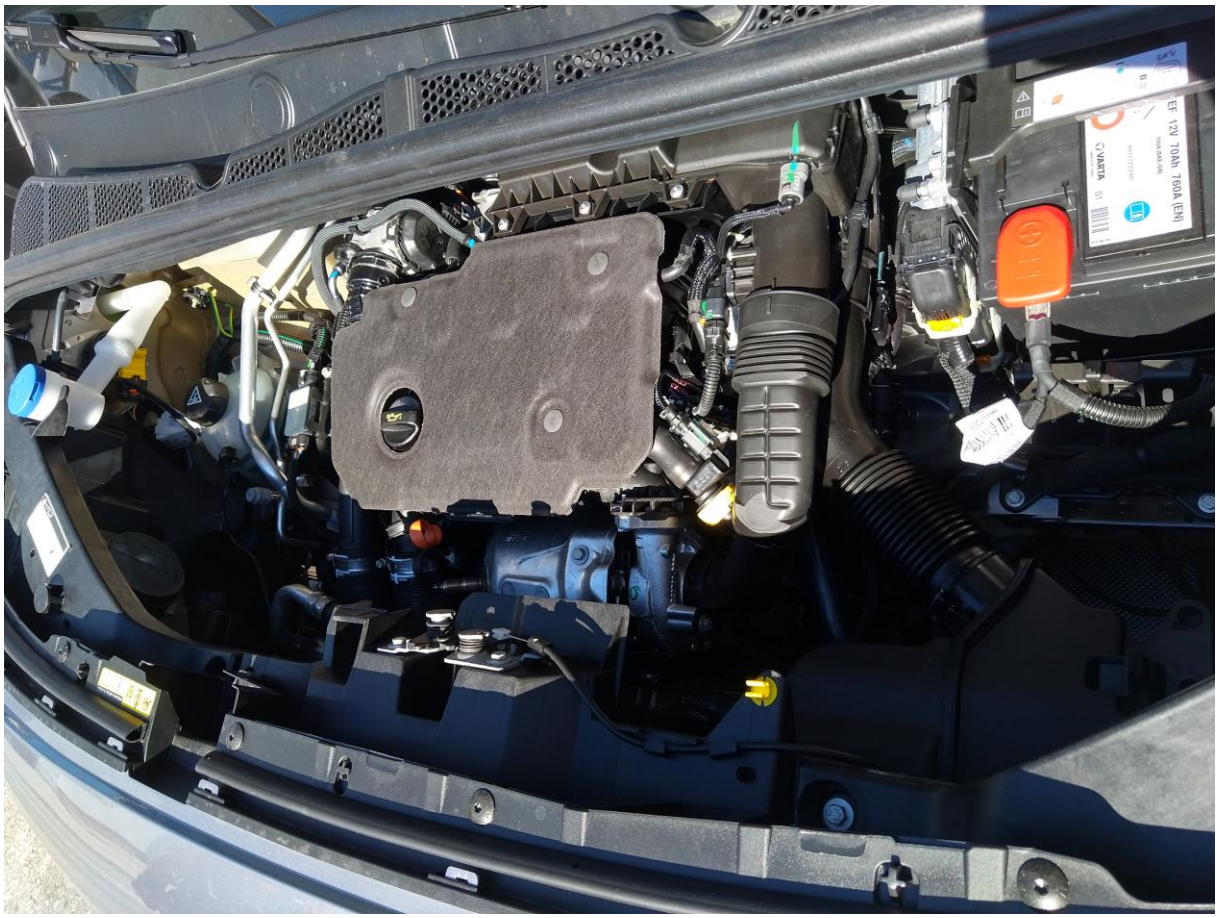

Silnik Diesla

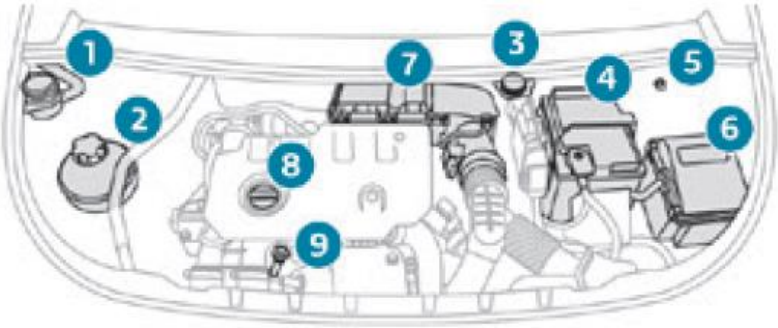

1. Zbiornik płynu do spryskiwaczy szyb
2. Zbiornik płynu chłodzącego
3. Zbiornik płynu hamulcowego
4. Akumulator/bezpieczniki
5. Oddalony punkt masowy (-)
6. Skrzynka bezpieczników
7. Filtr powietrza
8. Korek wlewu oleju silnikowego
9. Wskaźnik poziomu oleju silnikowego

BAND
TA
LIST
MENU
26°
10:39
Czw 06/08/20
RMF FM
95.30 MHz
OK
SRC
1 2 3 4 5 6
A/C

000018km
16.7km

Stanowisko kierowcy

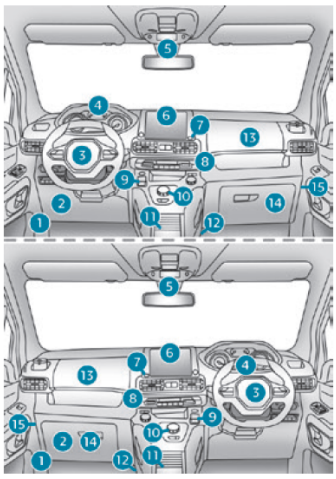

1. Otwieranie pokrywy komory silnika
2. Bezpieczniki w desce rozdzielczej
3. Sygnał dźwiękowy
4. Zestaw wskaźników
5. Alarm
   Lampka sufitowa
   Wyświetlacz kontrolek pasów bezpieczeństwa i czołowej poduszki powietrznej pasażera
   Element sterowania zasłoną dachu panoramicznego
   Wewnętrzne lusterko wsteczne
   Dodatkowe lusterko wewnętrzne
   Przyciski połączeń alarmowego i assistance
6. Ekran monochromatyczny z radiem
   Ekran dotykowy z systemem PEUGEOT Connect Radio lub PEUGEOT Connect Nav
7. Gniazdo USB
8. Ogrzewanie
   Klimatyzacja sterowana ręcznie
   Automatyczna klimatyzacja dwustrefowa
   Osuszanie/odmrażanie szyb z przodu
   Osuszanie/odmrażanie tylnej szyby
9. Elektryczny hamulec postojowy
   Przycisk „START/STOP"
10. Skrzynia biegów
11. Gniazdo 12 V
12. Gniazdo 230 V
13. Schowek w desce rozdzielczej
    Gniazdo USB (w schowku w desce rozdzielczej)
14. Schowek w desce rozdzielczej
15. Wyłącznik czołowej poduszki powietrznej pasażera (z boku schowka w desce rozdzielczej, dostępny po otwarciu drzwi)

Przełączniki przy kierownicy

1. Dźwignia sterowania oświetleniem zewnętrznym/kierunkowskazami
   Przycisk włączania funkcji rozpoznawania głosu
2. Dźwignia sterowania wycieraczkami / spryskiwaczami szyb / komputerem pokładowym
3. Przełączniki wyboru źródła multimediów (**SRC**), zarządzania utworami (**LIST**) oraz zarządzania połączeniami telefonicznymi (symbol „**telefonu**")
4. Elementy sterowania ogranicznikiem prędkości / programowalnym tempomatem / Tempomat adaptacyjny
5. Pokrętło wyboru trybu wyświetlania zestawu wskaźników
6. Polecenia głosowe
   Regulacja głośności
7. Elementy sterowania radiem